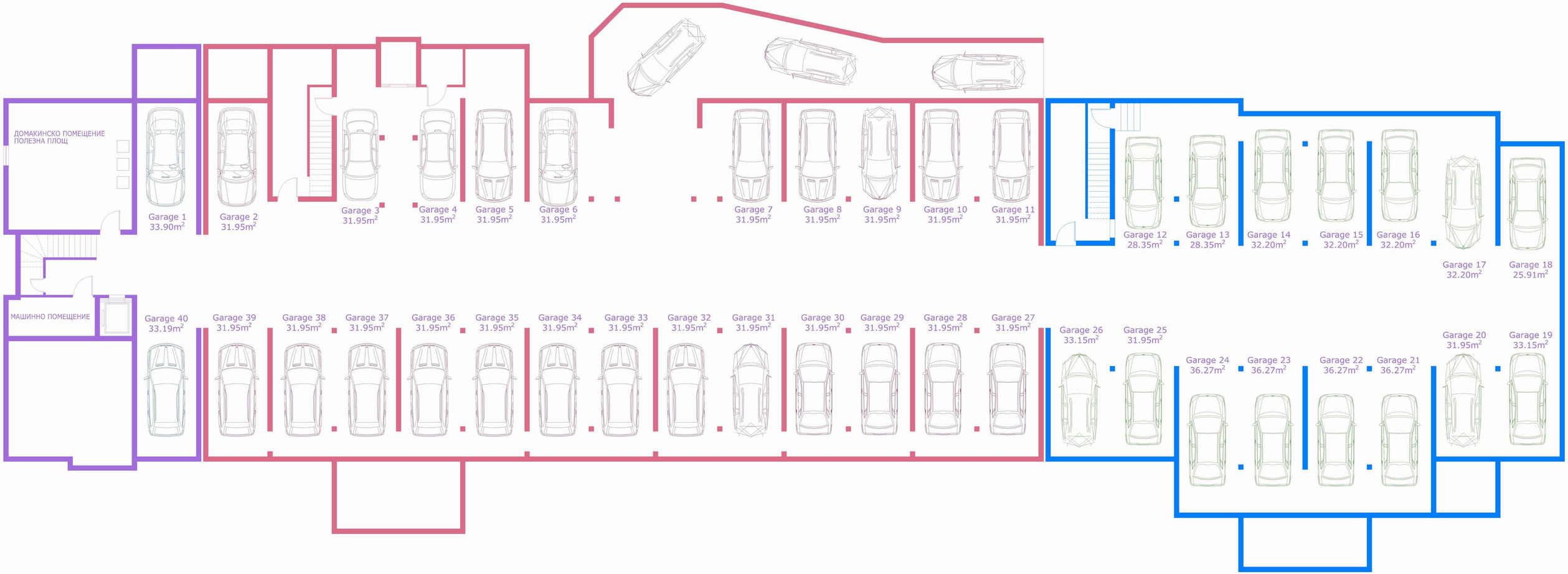
ДОМАКИНСКО ПОМЕЩЕНИЕ
ПОЛЕЗНА ПЛОЩ
МАШИННО ПОМЕЩЕНИЕ
Garage 1 33.90m2
Garage 2 31.95m2
Garage 3 31.95m2
Garage 4 31.95m2
Garage 5 31.95m2
Garage 6 31.95m2
Garage 7 31.95m2
Garage 8 31.95m2
Garage 9 31.95m2
Garage 10 31.95m2
Garage 11 31.95m2
Garage 12 28.35m2
Garage 13 28.35m2
Garage 14 32.20m2
Garage 15 32.20m2
Garage 16 32.20m2
Garage 17 32.20m2
Garage 18 25.91m2
Garage 40 33.19m2
Garage 39 31.95m2
Garage 38 31.95m2
Garage 37 31.95m2
Garage 36 31.95m2
Garage 35 31.95m2
Garage 34 31.95m2
Garage 33 31.95m2
Garage 32 31.95m2
Garage 31 31.95m2
Garage 30 31.95m2
Garage 29 31.95m2
Garage 28 31.95m2
Garage 27 31.95m2
Garage 26 33.15m2
Garage 25 31.95m2
Garage 24 36.27m2
Garage 23 36.27m2
Garage 22 36.27m2
Garage 21 36.27m2
Garage 20 31.95m2
Garage 19 33.15m2

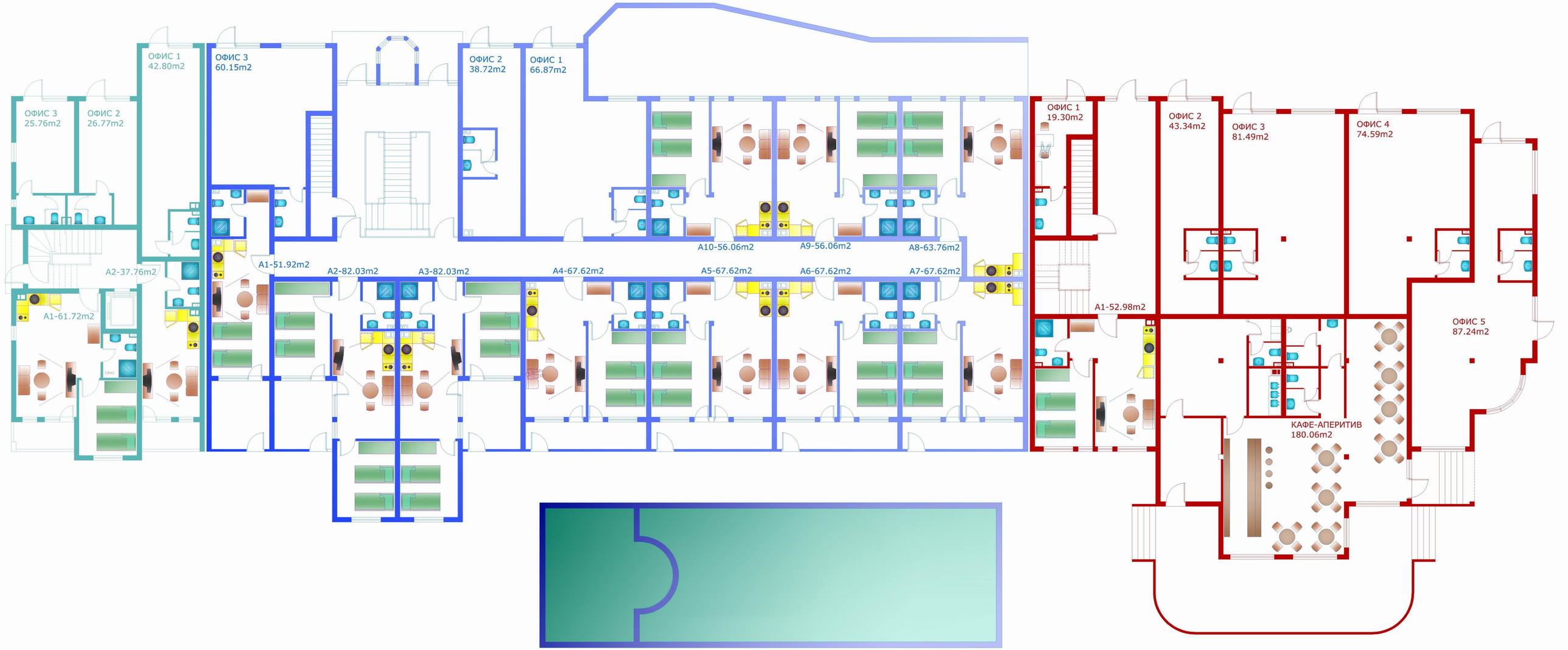
ОФИС 3
25.76m2
ОФИС 2
26.77m2
ОФИС 1
42.80m2
ОФИС 3
60.15m2
ОФИС 2
38.72m2
ОФИС 1
66.87m2
A2-37.76m2
A1-61.72m2
A1-51.92m2
A2-82.03m2
A3-82.03m2
A4-67.62m2
A5-67.62m2
A6-67.62m2
A7-67.62m2
A8-63.76m2
A9-56.06m2
A10-56.06m2
ОФИС 1
19.30m2
ОФИС 2
43.34m2
ОФИС 3
81.49m2
ОФИС 4
74.59m2
A1-52.98m2
ОФИС 5
87.24m2
КАФЕ-АПЕРИТИВ
180.06m2

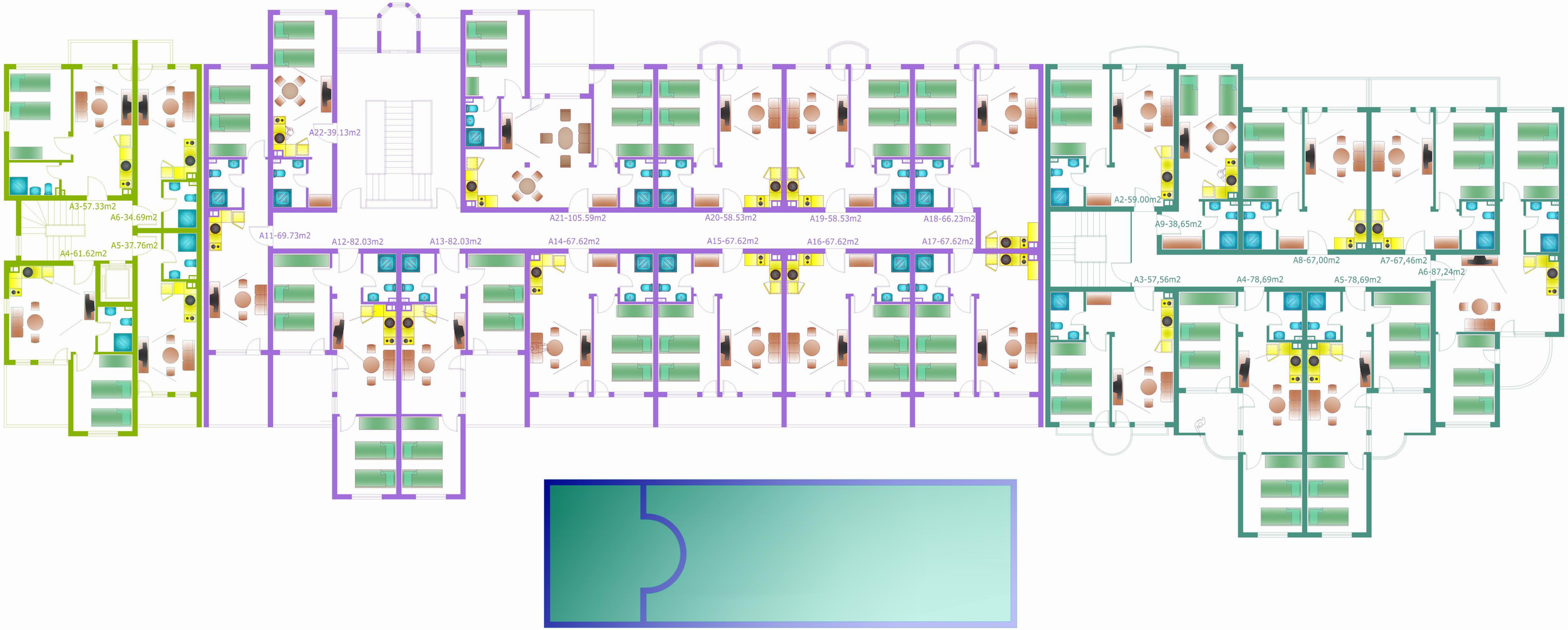
A3-57.33m2
A6-34.69m2
A5-37.76m2
A4-61.62m2
A22-39.13m2
A11-69.73m2
A12-82.03m2
A13-82.03m2
A21-105.59m2
A20-58.53m2
A19-58.53m2
A18-66.23m2
A14-67.62m2
A15-67.62m2
A16-67.62m2
A17-67.62m2
A2-59.00m2
A9-38,65m2
A8-67,00m2
A7-67,46m2
A6-87,24m2
A3-57,56m2
A4-78,69m2
A5-78,69m2

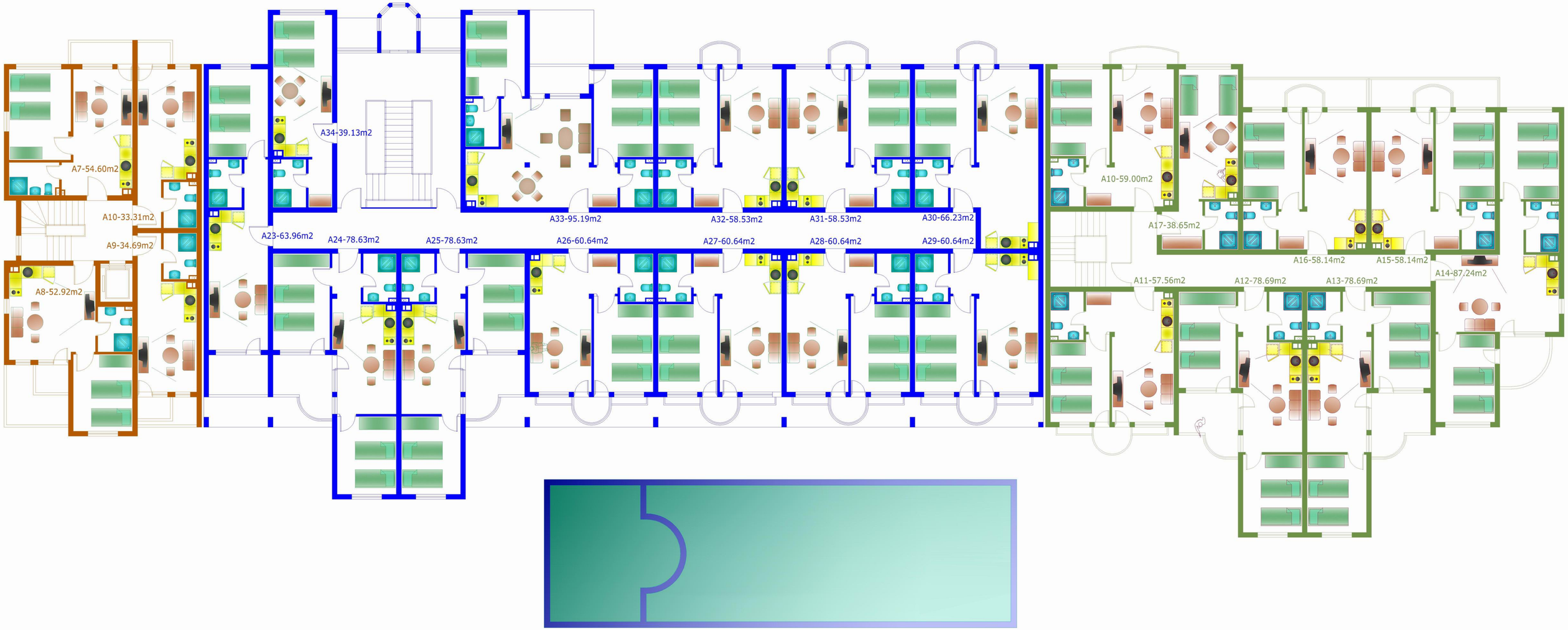
A7-54.60m2
A10-33.31m2
A9-34.69m2
A8-52.92m2
A34-39.13m2
A23-63.96m2
A24-78.63m2
A25-78.63m2
A33-95.19m2
A26-60.64m2
A32-58.53m2
A27-60.64m2
A31-58.53m2
A28-60.64m2
A30-66.23m2
A29-60.64m2
A10-59.00m2
A17-38.65m2
A16-58.14m2
A15-58.14m2
A14-87.24m2
A11-57.56m2
A12-78.69m2
A13-78.69m2

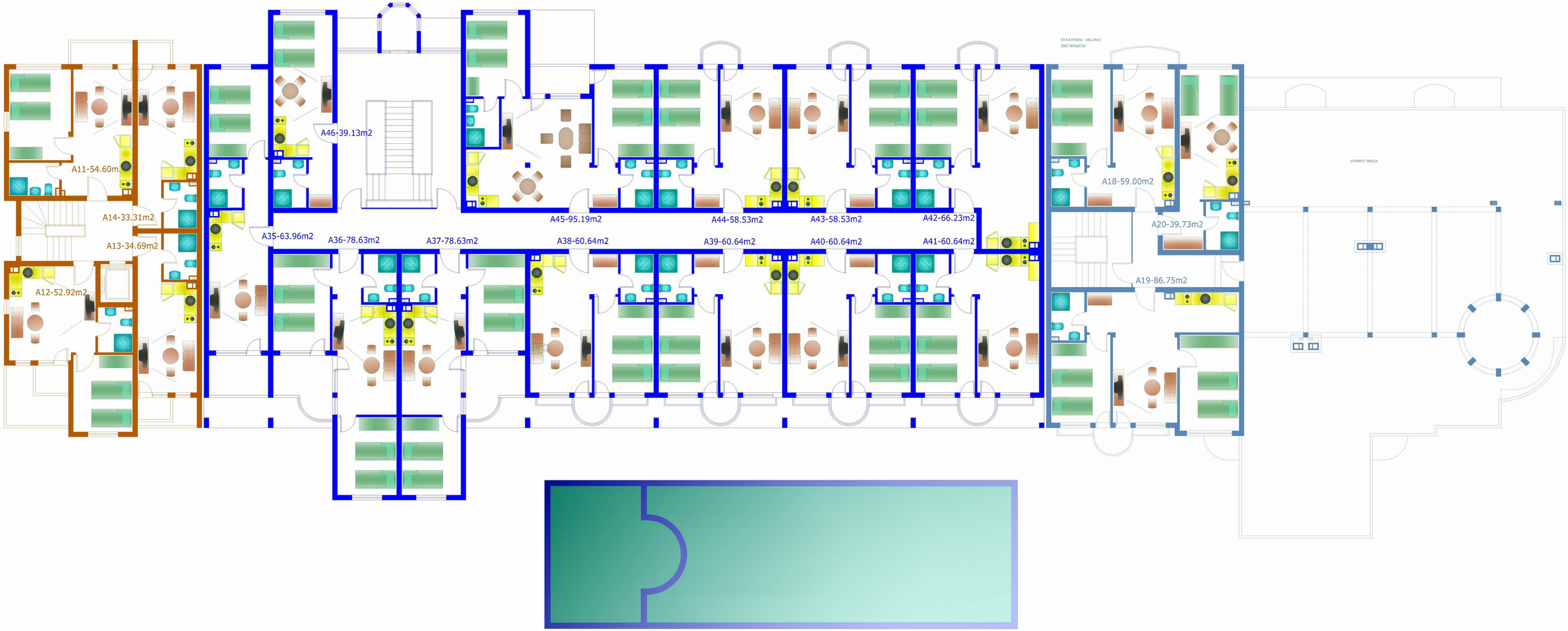
A11-54.60m2
A14-33.31m2
A13-34.69m2
A12-52.92m2
A46-39.13m2
A35-63.96m2
A36-78.63m2
A37-78.63m2
A45-95.19m2
A38-60.64m2
A44-58.53m2
A39-60.64m2
A43-58.53m2
A40-60.64m2
A42-66.23m2
A41-60.64m2
ЗП НА ЕТАЖА - 186.24m2
/ВЕЗ ТЕРАСАТА/
A18-59.00m2
A20-39.73m2
A19-86.75m2
ОТКРИТА ТЕРАСА

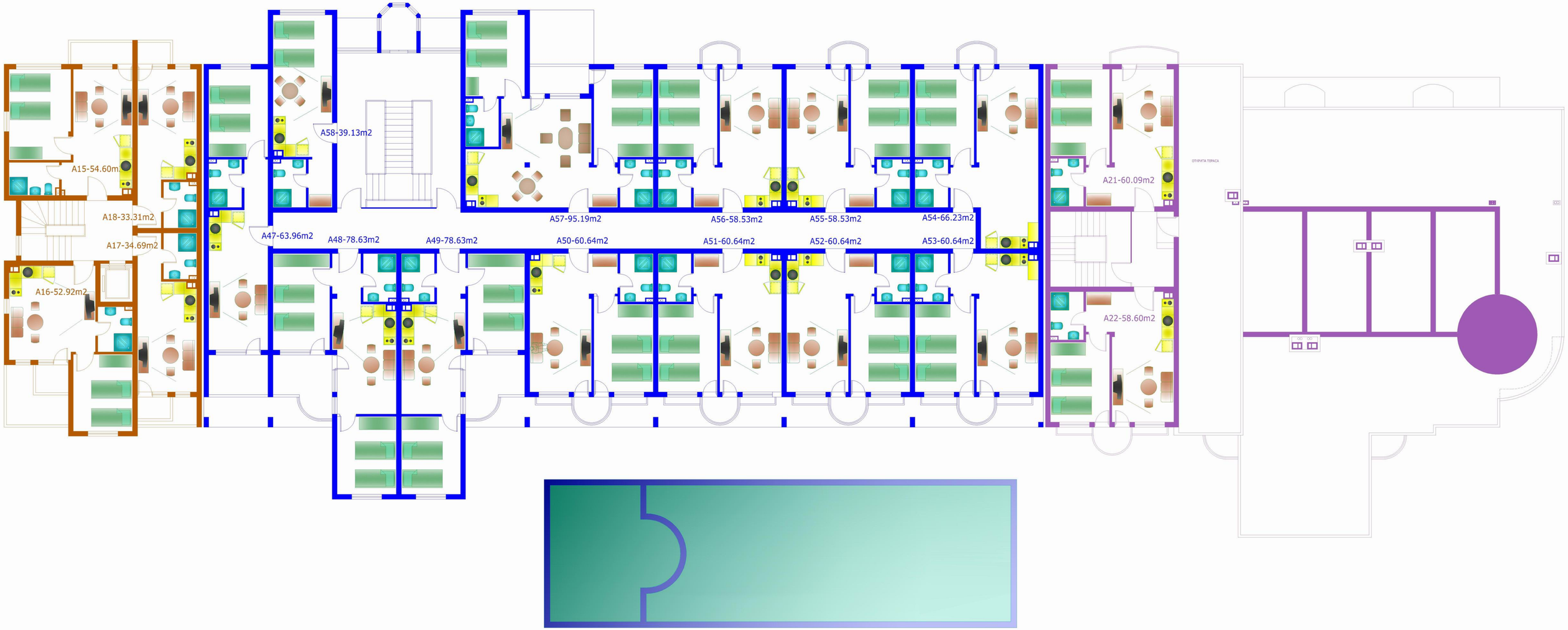
A15-54.60m2
A18-33.31m2
A17-34.69m2
A16-52.92m2
A58-39.13m2
A47-63.96m2
A48-78.63m2
A49-78.63m2
A57-95.19m2
A56-58.53m2
A55-58.53m2
A54-66.23m2
A50-60.64m2
A51-60.64m2
A52-60.64m2
A53-60.64m2
A21-60.09m2
A22-58.60m2
ОТКРИТА ТЕРАСА

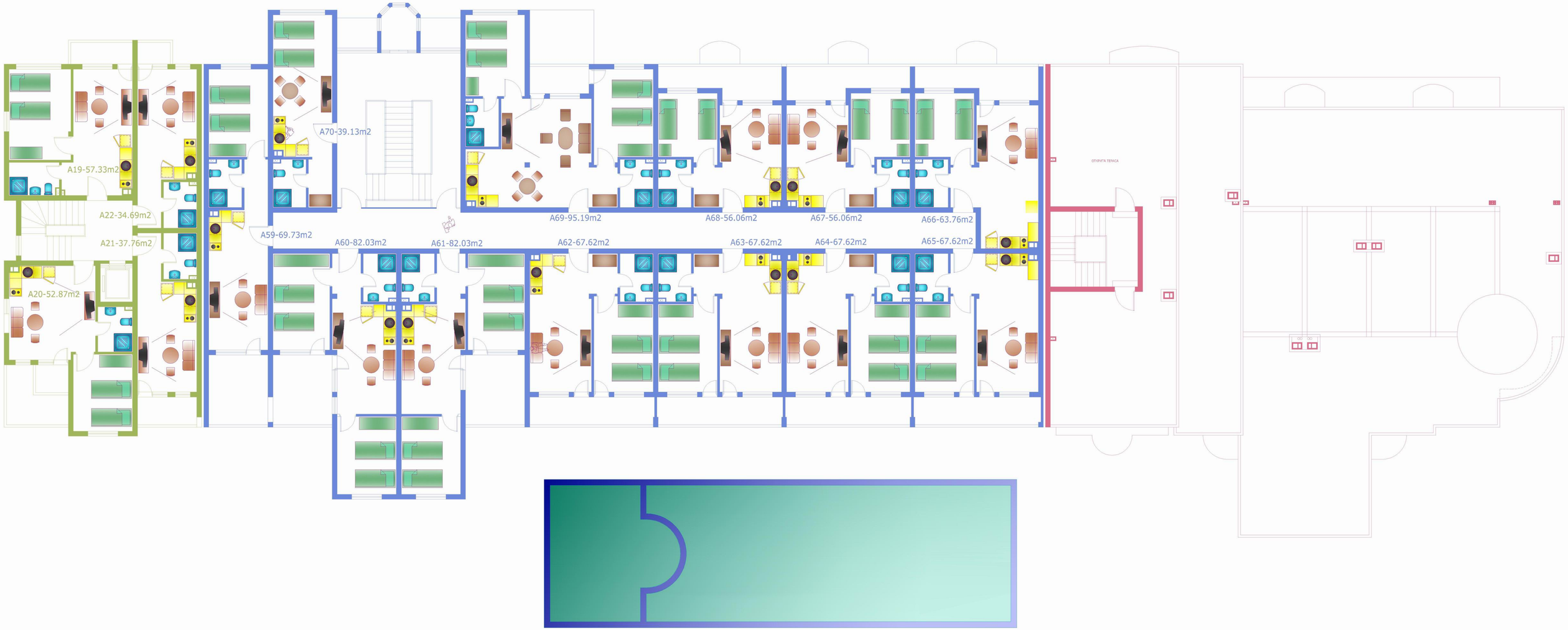
A19-57.33m2
A22-34.69m2
A21-37.76m2
A20-52.87m2
A70-39.13m2
A59-69.73m2
A60-82.03m2
A61-82.03m2
A69-95.19m2
A68-56.06m2
A67-56.06m2
A66-63.76m2
A62-67.62m2
A63-67.62m2
A64-67.62m2
A65-67.62m2
ОТКРИТА ТЕРАСА

A23-50.40m2
A26-34.69m2
A25-37.76m2
A24-49.68m2
A71-69.73m2
A79-39.13m2
A72-82.03m2
A73-82.03m2
A78-95.45m2
A74-67.62m2
A75-67.62m2
A77-112.00m2
A76-102.75m2